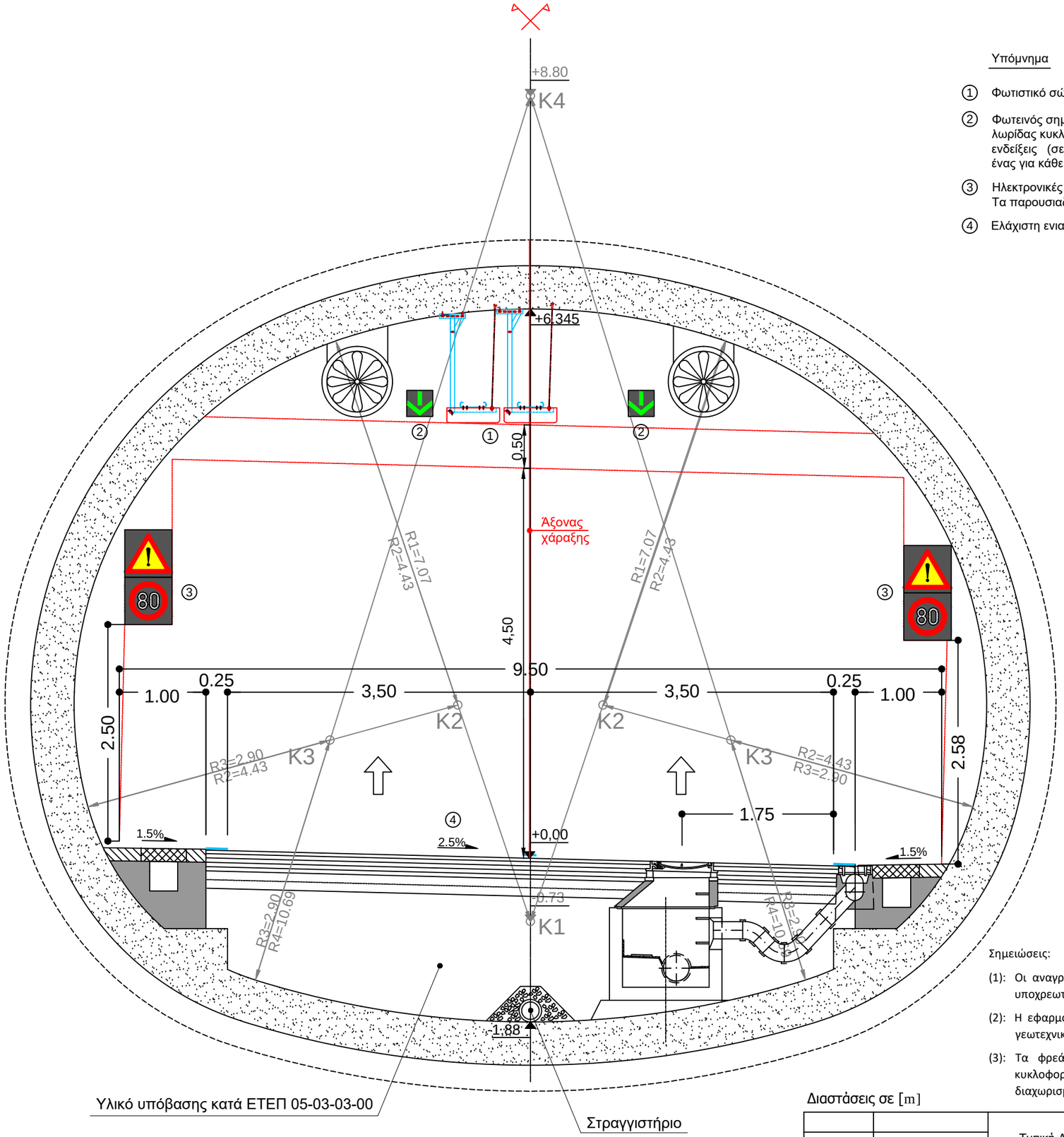

Υπόμνημα

① Φωτιστικό σώμα

② Φωτεινός σηματοδότης τεχνολογίας LED, διαθεσιμότητας λωρίδας κυκλοφορίας, ενός οπτικού πεδίου με 5 δυνατές ενδείξεις (σε κάθε θέση τοποθετείται ζεύγος σηματοδοτών, ένας για κάθε λωρίδα κυκλοφορίας)

③ Ηλεκτρονικές πινακίδες με LED, μεταβλητού μηνύματος. Τα παρουσιαζόμενα μηνύματα είναι ενδεικτικά.

④ Ελάχιστη ενιαία εγκάρσια κλίση οδοστρώματος

Υλικό υπόβασης κατά ΕΤΕΠ 05-03-03-00

Στραγγιστήριο

Σημειώσεις:

(1): Οι αναγραφόμενες διαστάσεις στο εσωτερικό της σήραγγας είναι υποχρεωτικές, για σήραγγα είτε ανοικτής διατομής, ή κλειστής

(2): Η εφαρμογή ανοικτής ή κλειστής διατομής θα καθοριστεί από τις γεωτεχνικές συνθήκες και την παρουσία υπόγειου υδροφορέα

(3): Τα φρεάτια επίσκεψης τοποθετούνται στο μέσο της λωρίδας κυκλοφορίας. Απαγορεύεται η τοποθέτηση επί της γραμμής διαχωρισμού των λωρίδων κυκλοφορίας

Διαστάσεις σε [m]

Κλίμακα 1:50

		Τυπική Διατομή Σήραγγας Σχιστού		
			NAMA CONSULTING ENGINEERS AND PLANNERS SA	

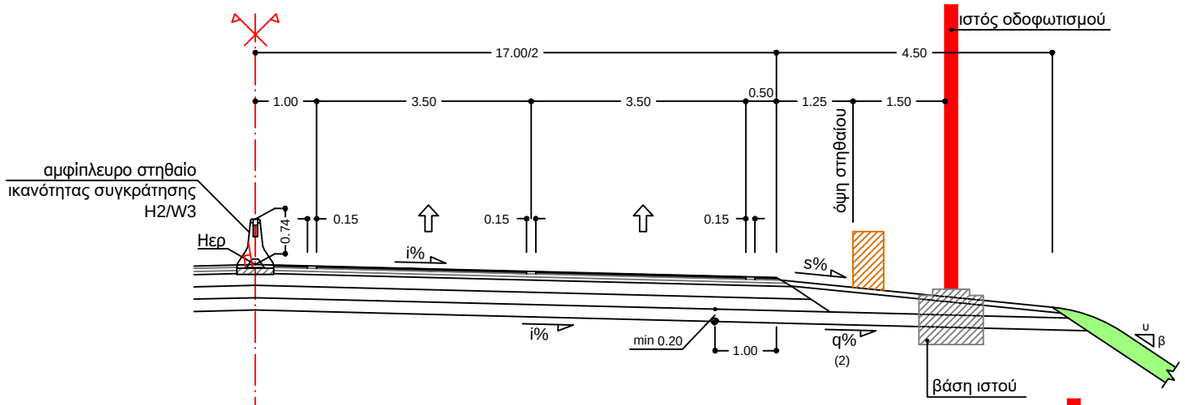

6.1 Ημι-διατομή σε θέση επιχώματος

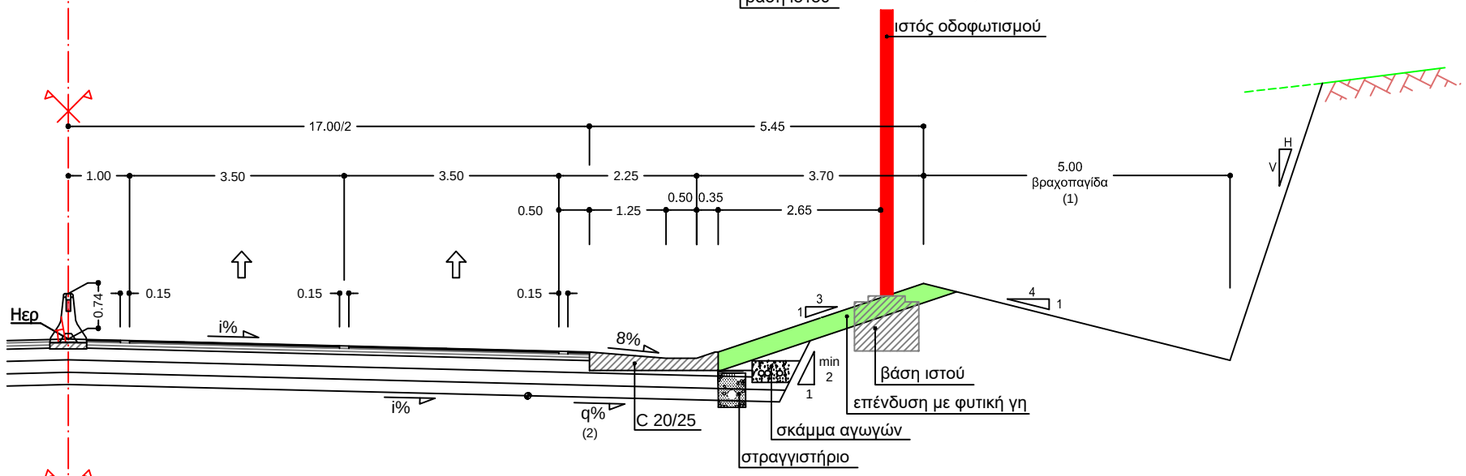

6.2 Ημι-διατομή σε θέση ορύγματος

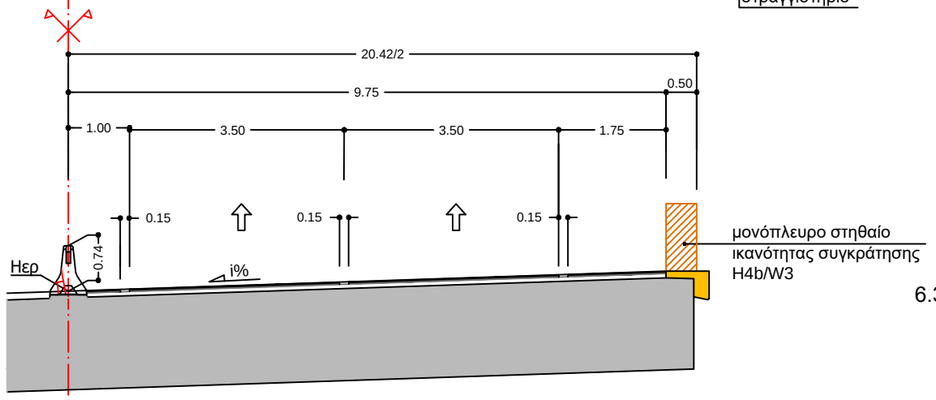

6.3 Ημι-διατομή σε θέση γεφυρών

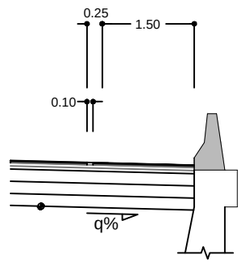

6.4 σε θέση τοίχου αντιστήριξης

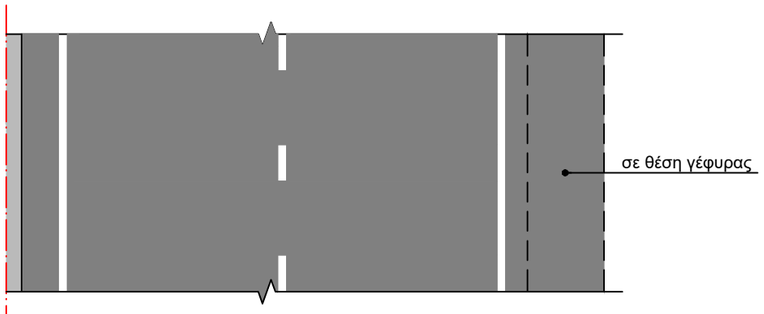

Οριζόντια σήμανση

Σημείωση:

(1): Η βραχοπαγίδα εφαρμόζεται σε κάθε αναβαθμό των πρανών ορύγματος (για ύψος αναβαθμού από 0 έως 20 m)

(2): Η κλίση (q) του πυθμένα της στρώσης στράγγισης ορίζεται ώς εξής : όταν i ≥ -2.5% τότε q = -2.5%, όταν i < -2.5% τότε q = i

Διαστάσεις σε [m]

Κλίμακα 1:100

		Τυπική Διατομή β4v*		
			NAMA CONSULTING ENGINEERS AND PLANNERS SA	

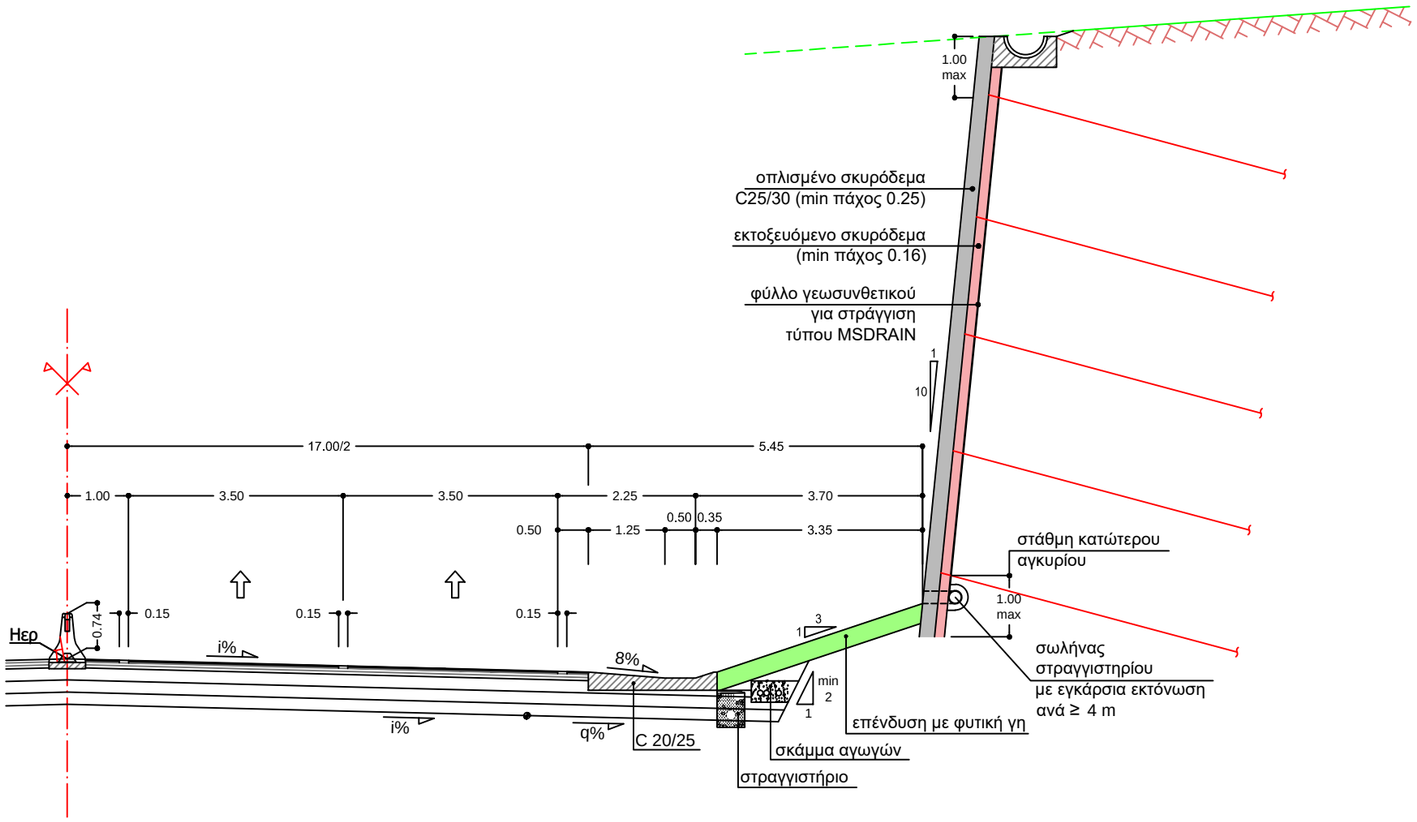

6.5 Ημι-διατομή σε θέση ορύγματος με αντιστήριξη με αγκύρια
(ενδεικτική διάταξη)

Σημείωση:

(1) Η πύκνωση και το μήκος αγκυρίων καθορίζεται από τη γεωτεχνική μελέτη

(2) Η ελάχιστη πύκνωση θα είναι επιφάνεια όψης 2 m^2 / 1 αγκ.

Διαστάσεις σε [m]

Κλίμακα 1:100

		Τυπική Διατομή β4v*		
			NAMA CONSULTING ENGINEERS AND PLANNERS SA	

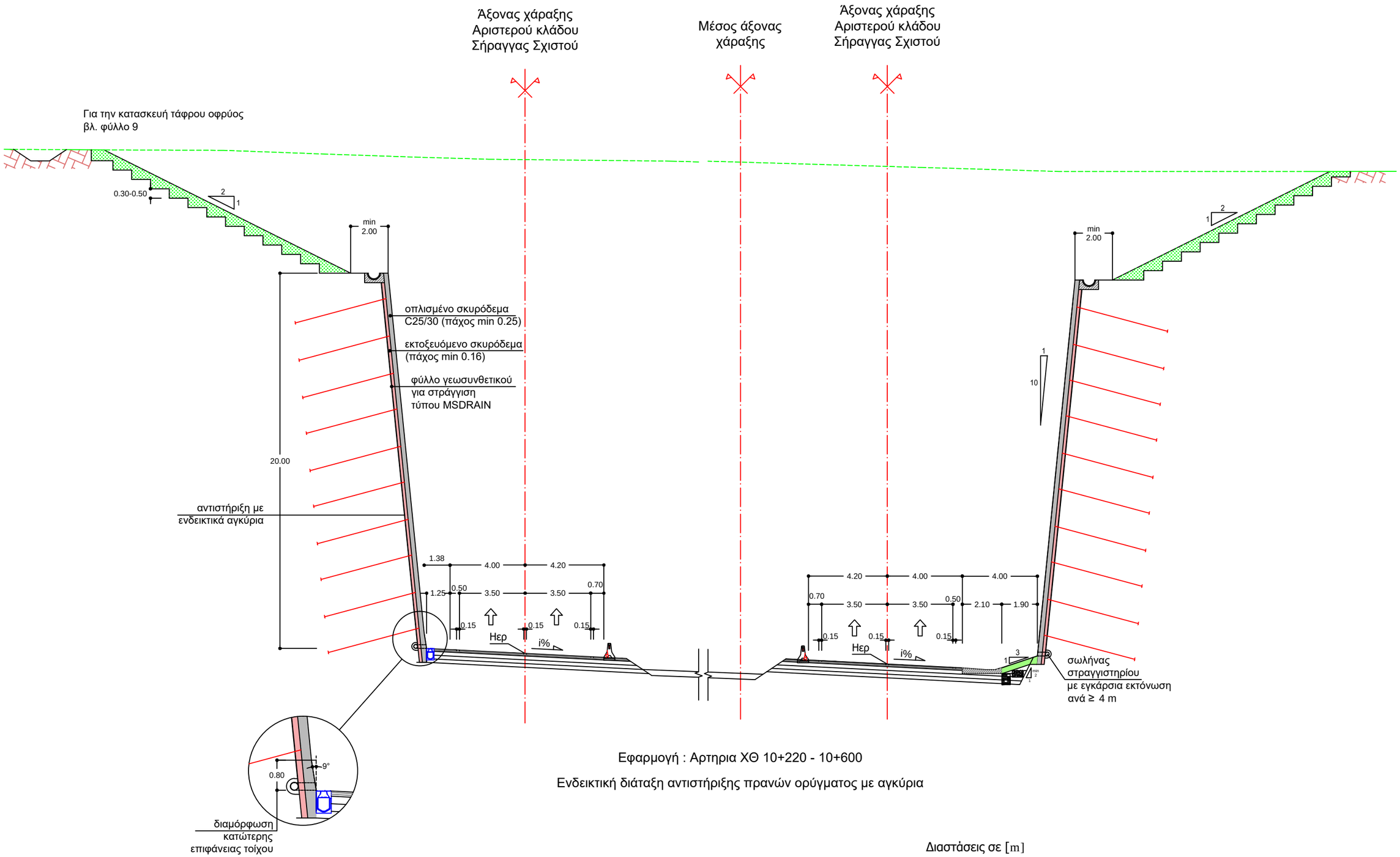

Εφαρμογή : Αρτηρια ΧΘ 10+220 - 10+600

Ενδεικτική διάταξη αντιστήριξης πρανών ορύγματος με αγκύρια

Διαστάσεις σε [m]

Κλίμακα 1:200

		Τυπική Διατομή σε όρυγμα στην περιοχή Β-Α της Σήραγγας Σχιστού		
			NAMA CONSULTING ENGINEERS AND PLANNERS SA	

Τυπική διατομή κ1

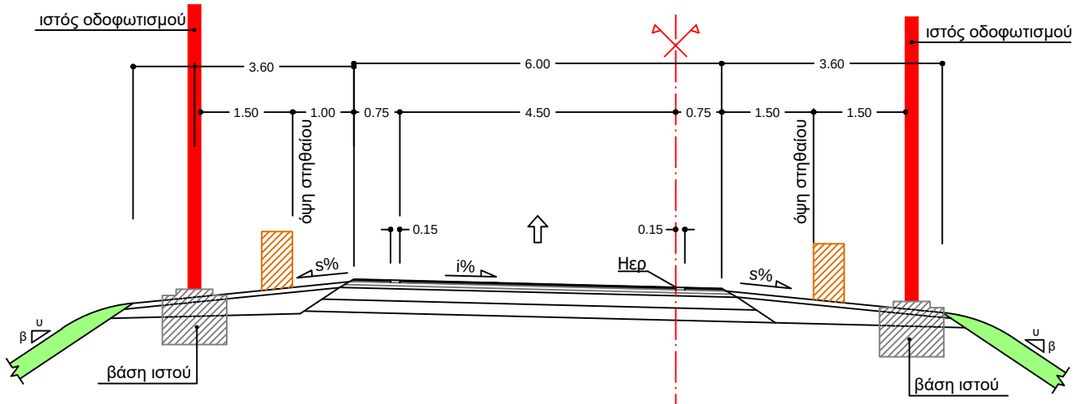

(εφαρμογή : κλάδοι SX1, SX3 & SX4 ΑΚ Σχιστού)

Τυπική διατομή κ2

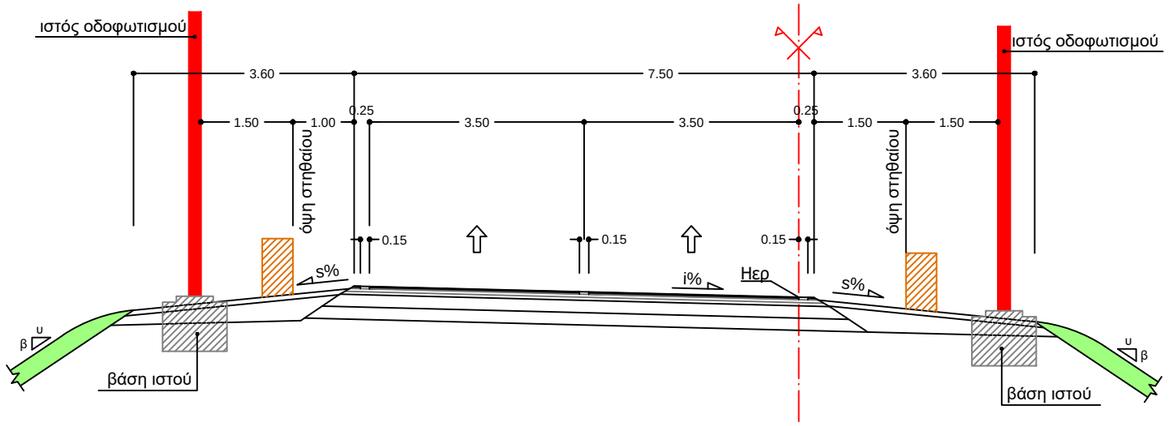

(εφαρμογή : κλάδοι SX1 & SX2 ΑΚ Σχιστού)

Τυπική διατομή κ4

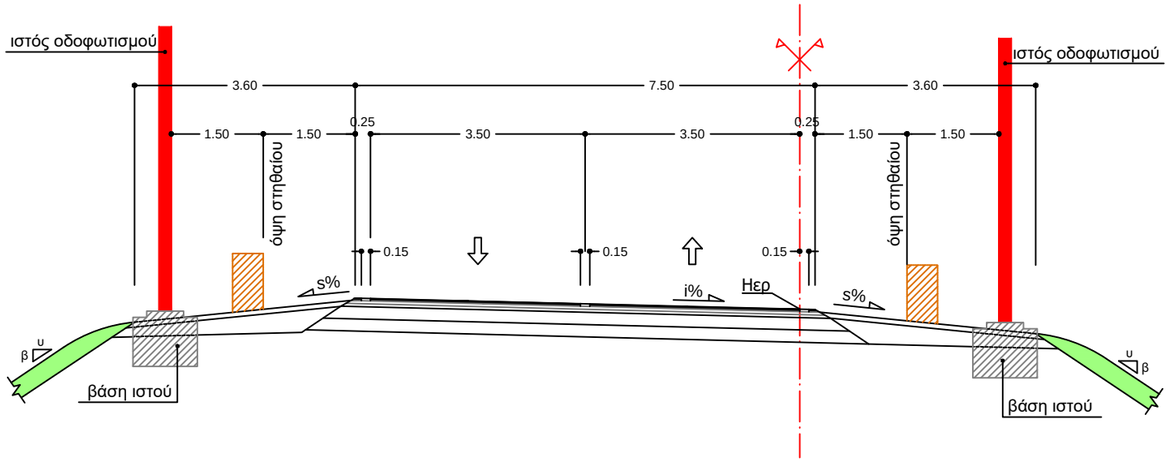

(εφαρμογή : κλάδος SX3 ΑΚ Σχιστού)

Διαστάσεις σε [m]

Κλίμακα 1:100

Σημείωση:

Ο ιστός οδοφωτισμού τοποθετείται μόνο στη μία από τις δύο πλευρές

		Τυπικές Διατομές κλάδων ΑΚ Σχιστού		
			NAMA CONSULTING ENGINEERS AND PLANNERS SA	

Τυπική διατομή κ2

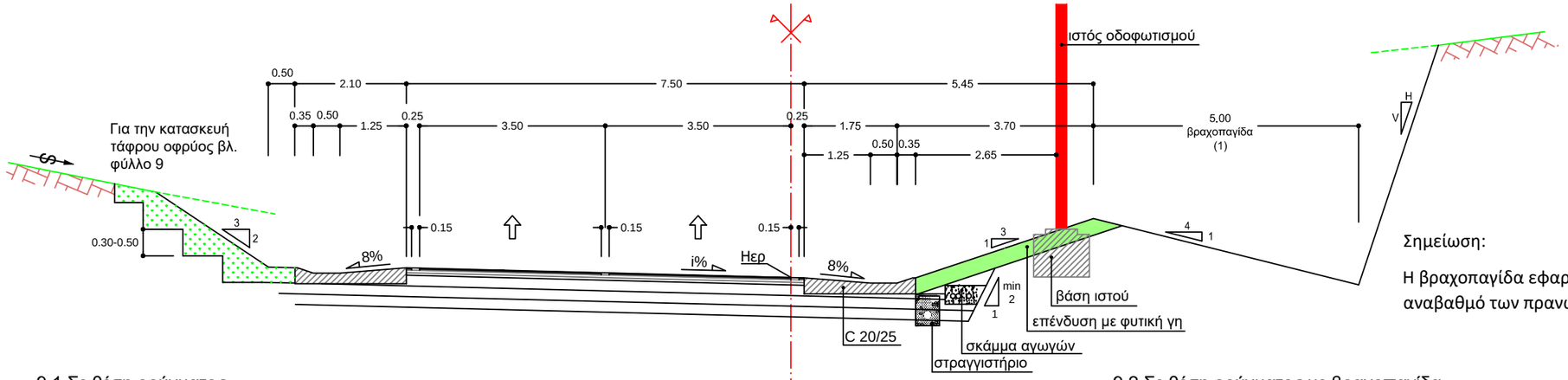

Σημείωση:

Η βραχοπαγίδα εφαρμόζεται σε κάθε αναβαθμό των πρανών ορύγματος

9.1 Σε θέση ορύγματος
με κλίση πρανών 2:3

(εφαρμογή :
κλάδος SX2 ΑΚ Σχιστού ΧΘ 0+100 - 0+240 αριστερή οριογραμμή
κλάδος SX3 ΑΚ Σχιστού ΧΘ 0+440 - 0+580)

9.2 Σε θέση ορύγματος με βραχοπαγίδα

(εφαρμογή :
κλάδος SX2 ΑΚ Σχιστού ΧΘ 0+000 - 0+460 δεξιά οριογραμμή)

Τυπική διατομή κ1

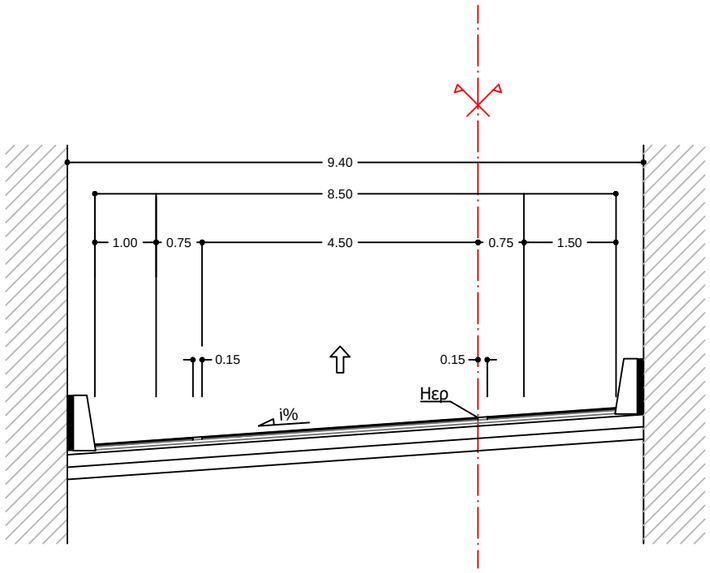

9.3 Σε θέση ΚΔ

(εφαρμογή :
κλάδος SX3 ΑΚ Σχιστού
ΧΘ 0+400 - 0+443)

Διαστάσεις σε [m]

Κλίμακα 1:100

		Τυπικές Διαμορφώσεις κλάδων ΑΚ Σχιστού		
			NAMA CONSULTING ENGINEERS AND PLANNERS SA	

Τυπική διατομή κ1

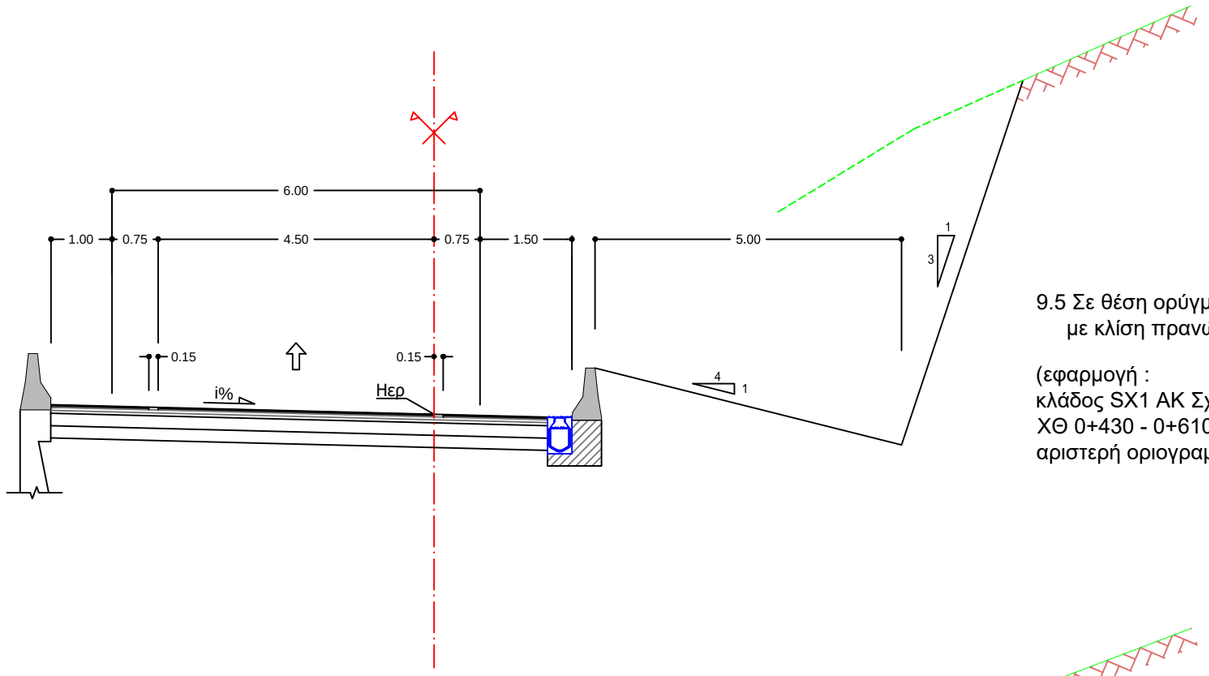

9.4 Σε θέση επιχώματος
με τοίχο αντιστήριξης

(εφαρμογή :
κλάδος SX1 ΑΚ Σχιστού
ΧΘ 0+390 - 0+670 δεξιά οριογραμμή
ΧΘ 0+395 - 0+430 αριστερή οριογραμμή
κλάδος SX3 ΑΚ Σχιστού
ΧΘ 1+090 - 1+190 & 1+290 - 1+410)

9.5 Σε θέση ορύγματος
με κλίση πρανών 3:1

(εφαρμογή :
κλάδος SX1 ΑΚ Σχιστού
ΧΘ 0+430 - 0+610 & ΧΘ 0+650 - 0+670
αριστερή οριογραμμή)

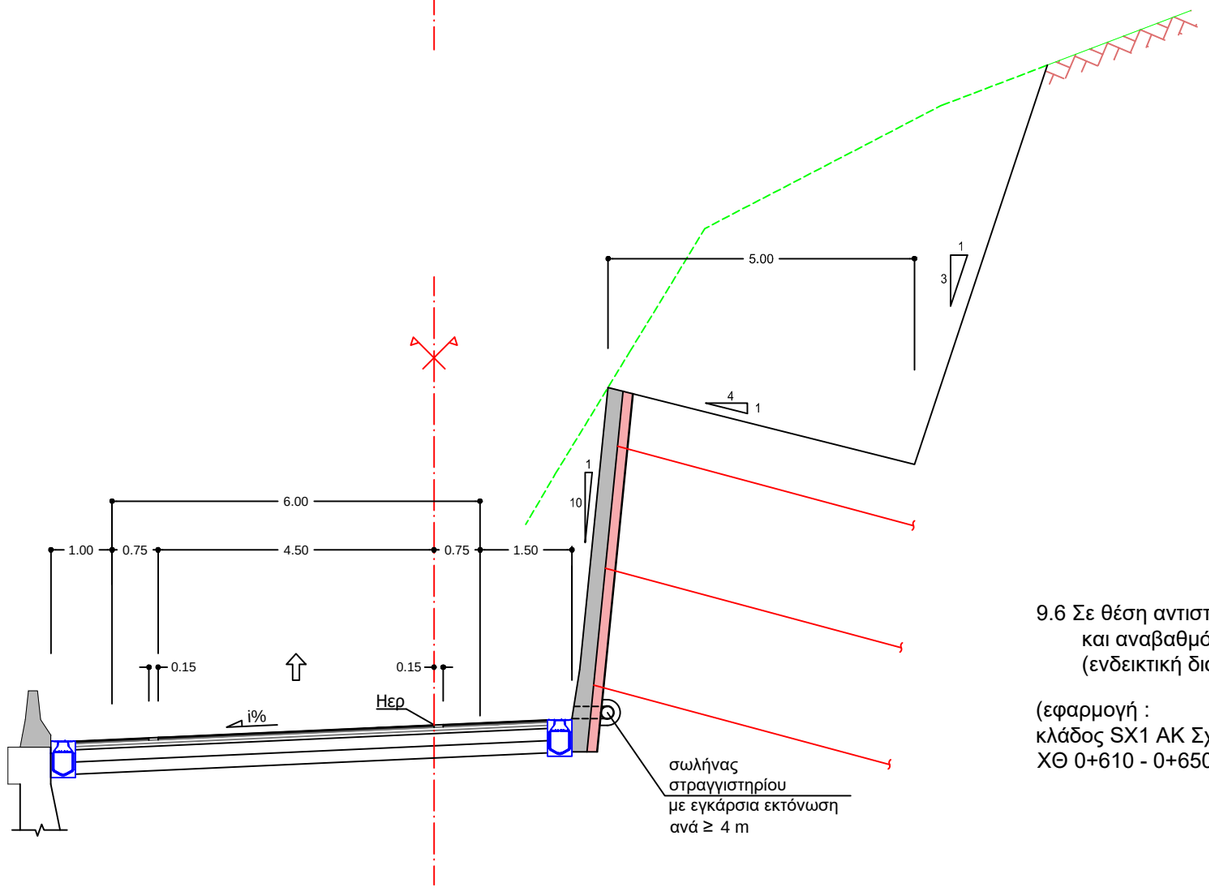

9.6 Σε θέση αντιστήριξης με αγκύρια
και αναβαθμό με βραχοπαγίδα
(ενδεικτική διάταξη)

(εφαρμογή :
κλάδος SX1 ΑΚ Σχιστού
ΧΘ 0+610 - 0+650 αριστερή οριογραμμή)

Διαστάσεις σε [m]

Κλίμακα 1:100

		Τυπικές Διαμορφώσεις κλάδων ΑΚ Σχιστού		
			NAMA CONSULTING ENGINEERS AND PLANNERS SA	

Τυπική διατομή κ2
διατομή σε θέση γέφυρας
κλάδος SX1

(εφαρμογή :
κλάδος SX1 ΑΚ Σχιστού ΧΘ 0+138 - 0+305)

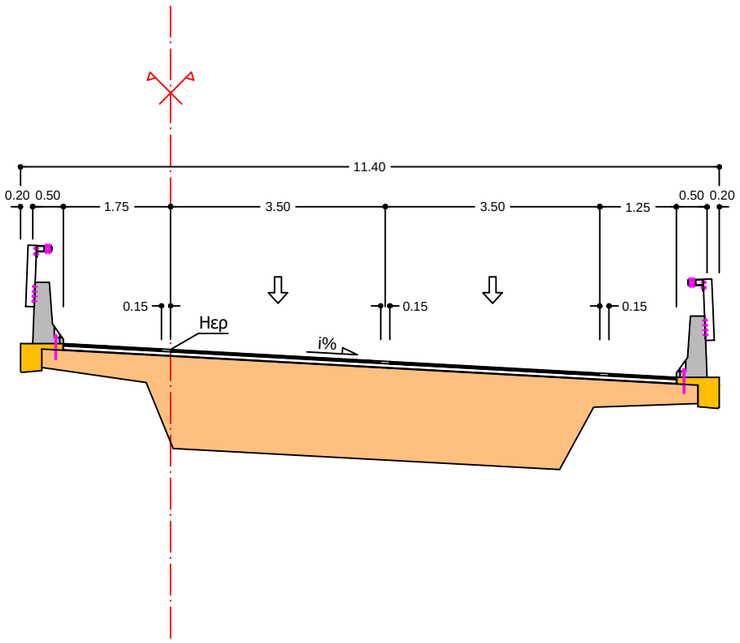

Τυπική διατομή κ1
διατομή σε θέση γέφυρας
κλάδος SX3

(εφαρμογή :
κλάδος SX3 ΑΚ Σχιστού ΧΘ 1+186 - 1+298)

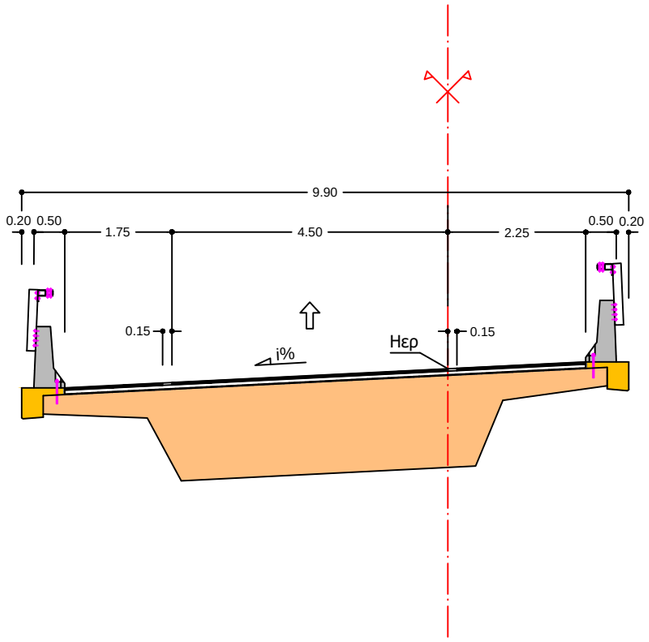

Διαστάσεις σε [m]

Κλίμακα 1:100

Σημείωση:

Ο ιστός οδοφωτισμού τοποθετείται μόνο στη μία από τις δύο πλευρές

Τυπική Διατομή
Γέφυρας
κλάδων ΑΚ Σχιστού

NAMA
CONSULTING ENGINEERS AND PLANNERS SA

ΛΕΠΤΟΜΕΡΕΙΑ ΣΤΡΟΓΓΥΛΕΥΣΗΣ ΠΡΑΝΩΝ

ΚΛΙΣΗ ΠΡΑΝΩΝ υ:β ≤ 2:1

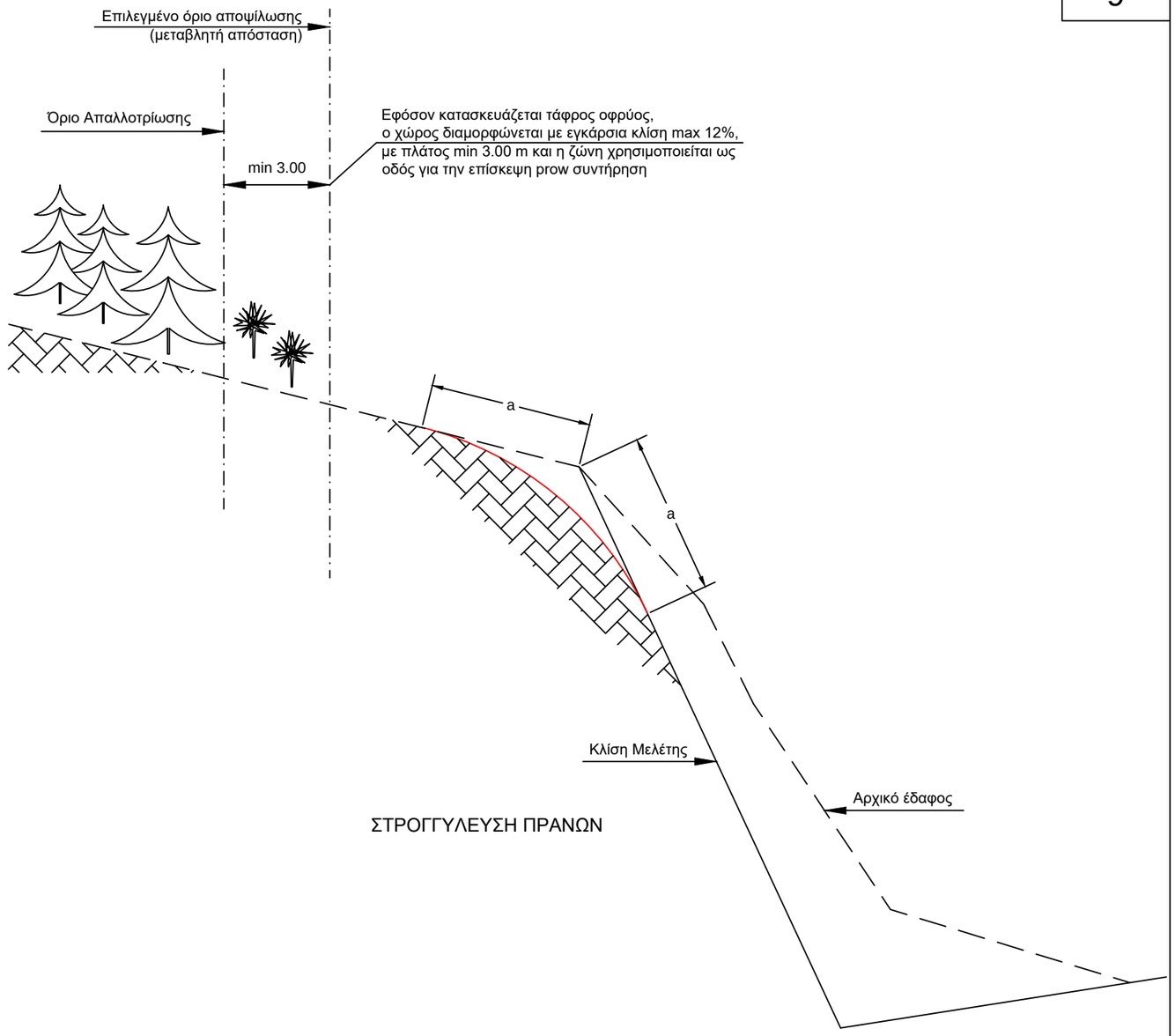

ΣΤΡΟΓΓΥΛΕΥΣΗ ΠΡΑΝΩΝ

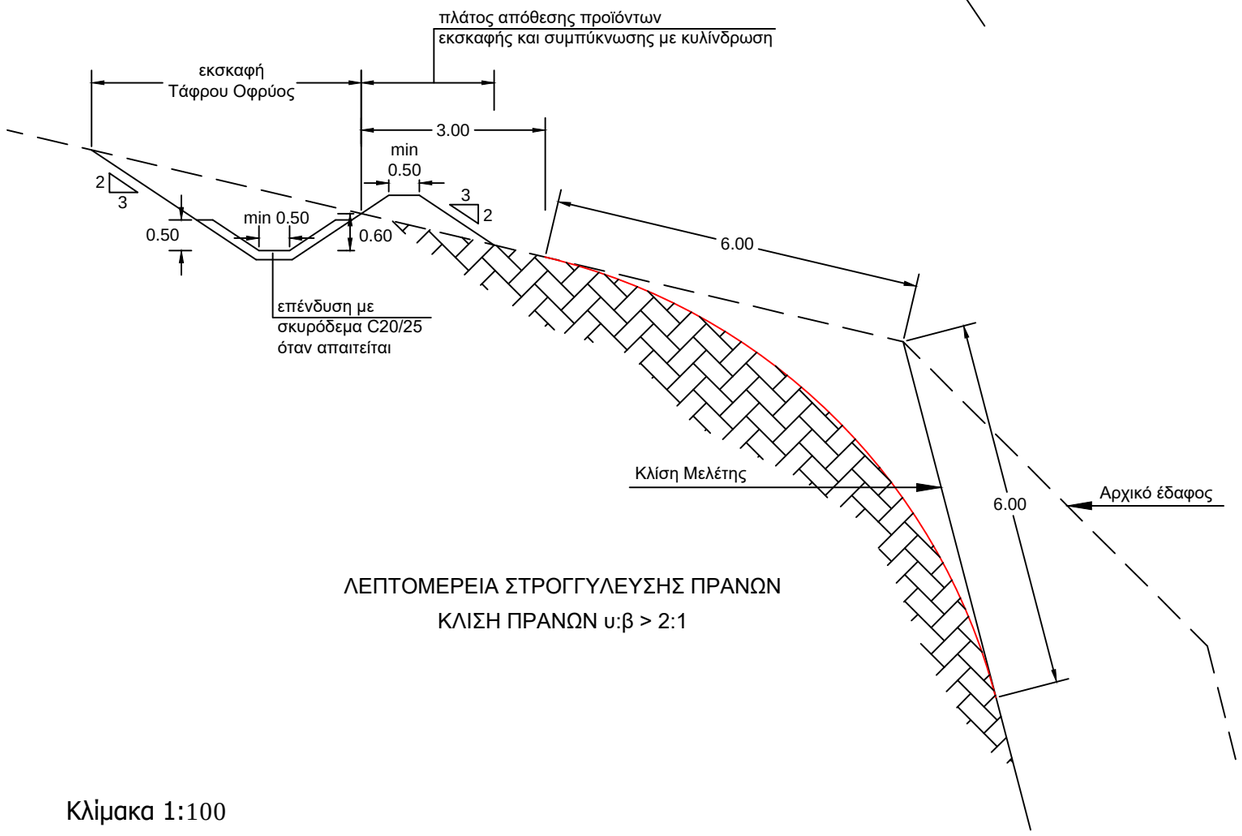

ΛΕΠΤΟΜΕΡΕΙΑ ΣΤΡΟΓΓΥΛΕΥΣΗΣ ΠΡΑΝΩΝ

ΚΛΙΣΗ ΠΡΑΝΩΝ υ:β > 2:1

Διαστάσεις σε [m]

Κλίμακα 1:100

		Λεπτομέρεια στρογγύλευσης οφρύων πρανών ορυγμάτων		
			NAMA CONSULTING ENGINEERS AND PLANNERS SA	

Τυπικό οδόστρωμα

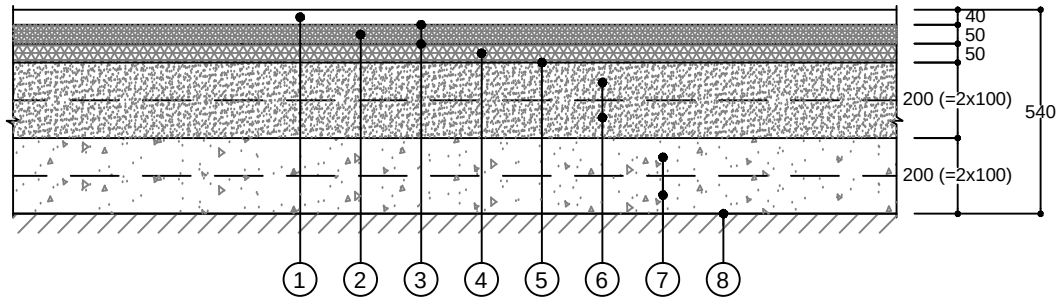

Υπόμνημα

1. Αντιολισθηρή ασφαλτική επιφανειακή στρώση κυκλοφορίας (ΕΛΟΤ ΤΠ 1501-05-03-12-01)
2. Ασφαλτική στρώση κυκλοφορίας (ΕΛΟΤ ΤΠ 1501-05-03-11-04)
3. Ασφαλτική συγκολλητική επάλειψη με ασφαλτικό διάλυμα τύπου ΜΕ-5
4. Ασφαλτική στρώση βάσης (ΕΛΟΤ ΤΠ 1501-05-03-11-04)
5. Ασφαλτική προεπάλειψη (ΕΛΟΤ ΤΠ 1501-05-03-11-01)
6. Βάση οδοστρωσίας (ΕΛΟΤ ΤΠ 1501-05-03-03-00)
7. Υπόβαση οδοστρωσίας (ΕΛΟΤ ΤΠ 1501-05-03-03-00)
8. Επιφάνεια έδρασης οδοστρώματος

Σημείωση: Διαστάσεις σε [mm]

Διαστάσεις σε [m]

		Τυπικό Οδόστρωμα		
			NAMA CONSULTING ENGINEERS AND PLANNERS SA	

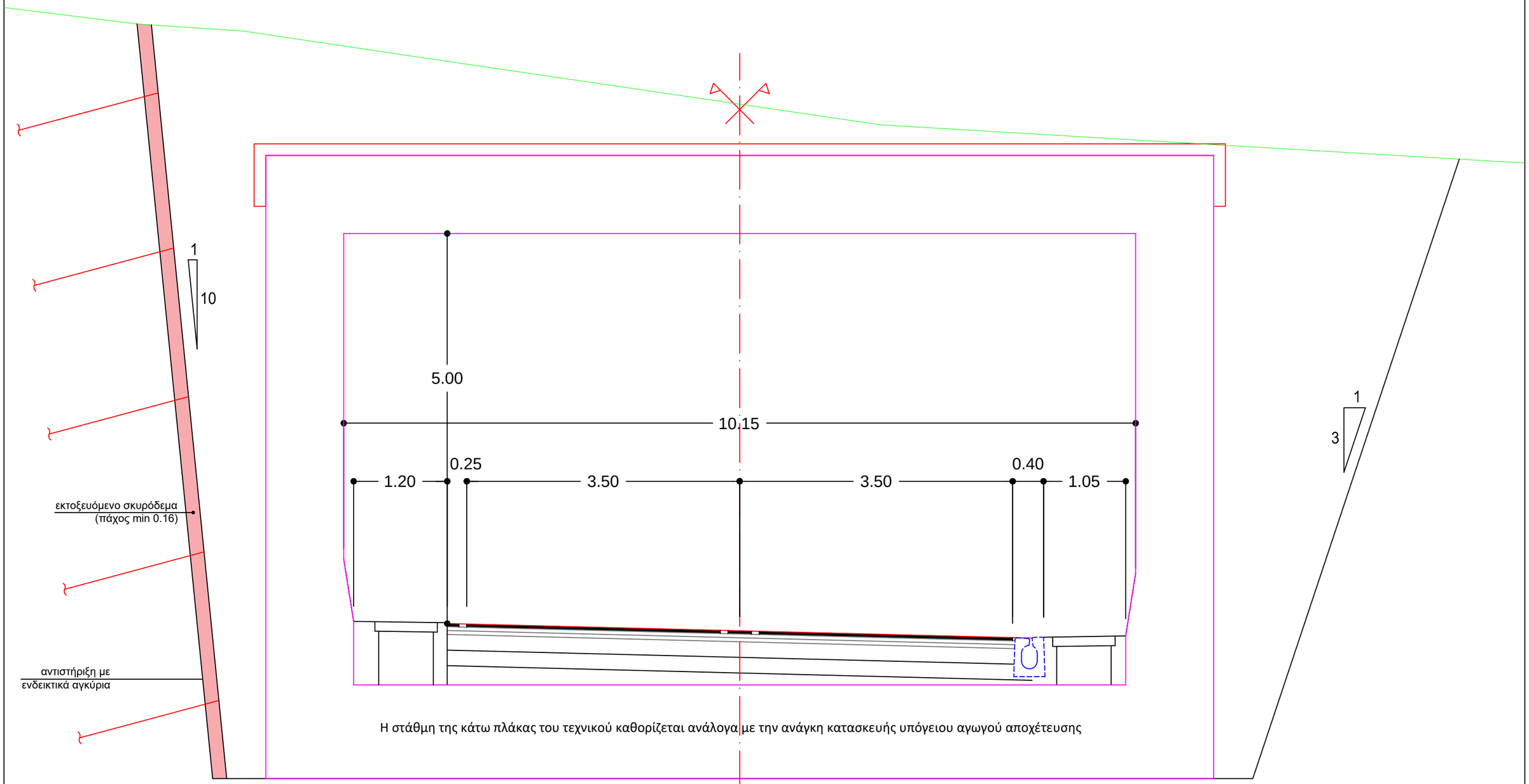

πλευρά με αντιστήριξη με αγκύρια
(ενδεικτικός τρόπος προσωρινής αντιστήριξης)

πλευρά με πρανές 1:3, χωρίς αντιστήριξη
(ενδεικτική κλίση πρανών προσωρινού σκάμματος)

Διαστάσεις σε [m]

Κλίμακα 1:50

		Τυπική Διατομή C&C ΚΛΑΔΟΥ PK1 ΑΚ ΠΕΡΑΜΑΤΟΣ		
			NAMA CONSULTING ENGINEERS AND PLANNERS SA	

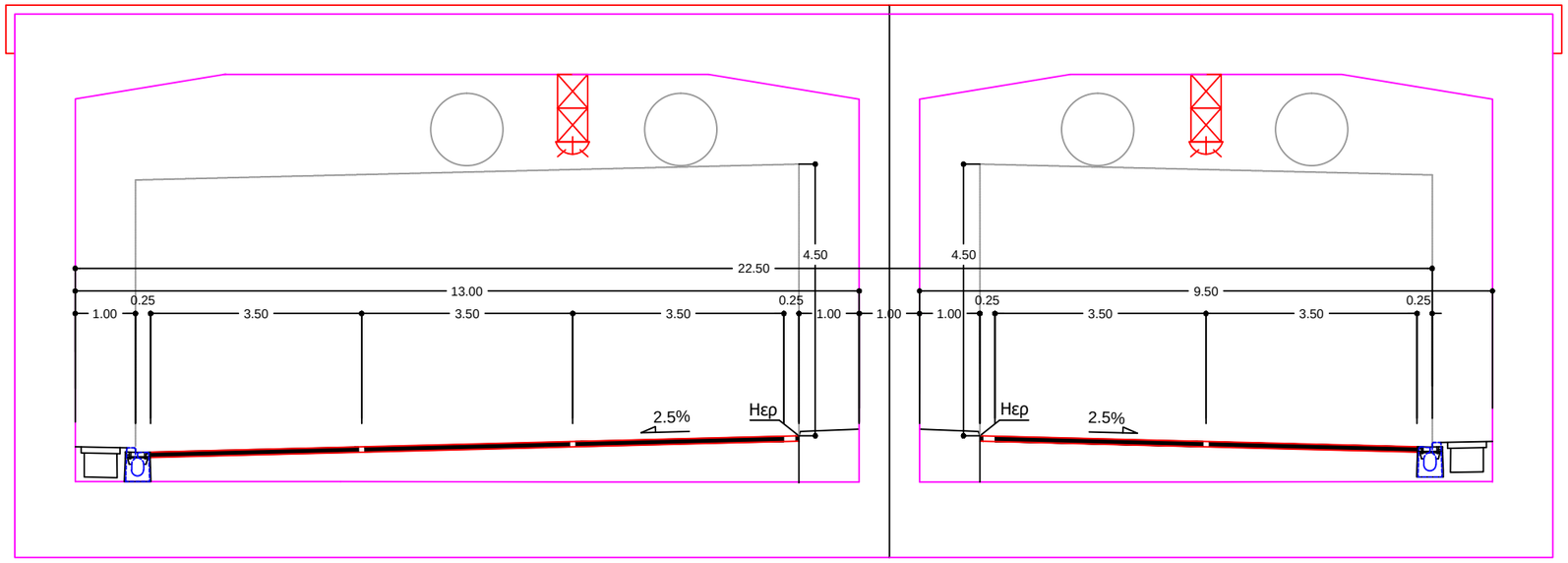

Διαστάσεις σε [m]

Κλίμακα 1:100

		Τυπική Διατομή C&C Αρτηρίας Β-Α στομίου Σήραγγας Σχιστού		
			NAMA CONSULTING ENGINEERS AND PLANNERS SA	

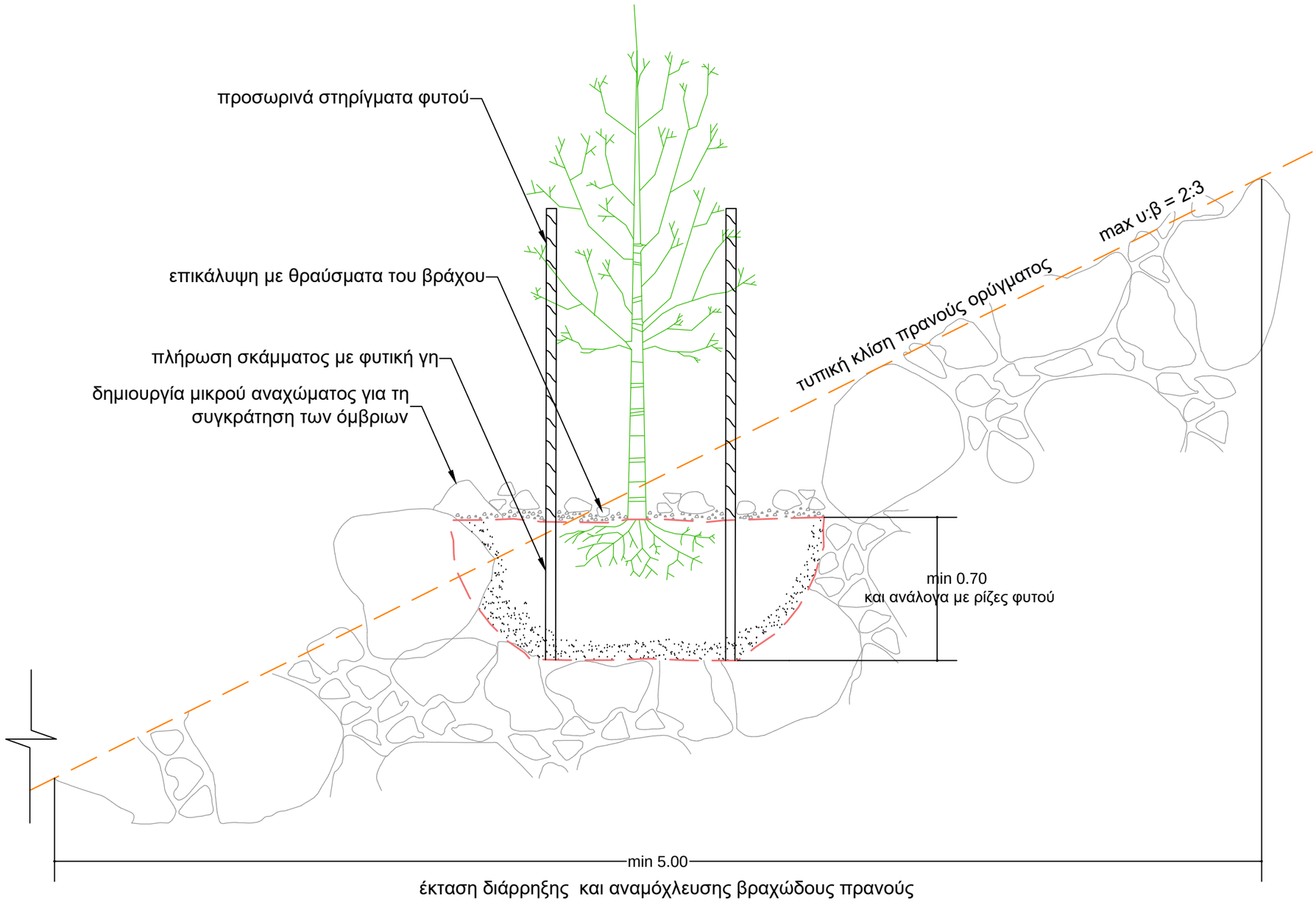

ΣΚΑΡΙΦΗΜΑ

Διαστάσεις σε [m]

ΥΠΥΜΕ / ΓΓΥ/ ΓΔΣΥ/ Δ16		Φύτευση πρανών κλίσης ≤ 2:3 σε βραχώδη ορύγματα
NAMA CONSULTING ENGINEERS AND PLANNERS SA		