Για την κατασκευή τάφρου οφρύος βλ. φύλλο 9

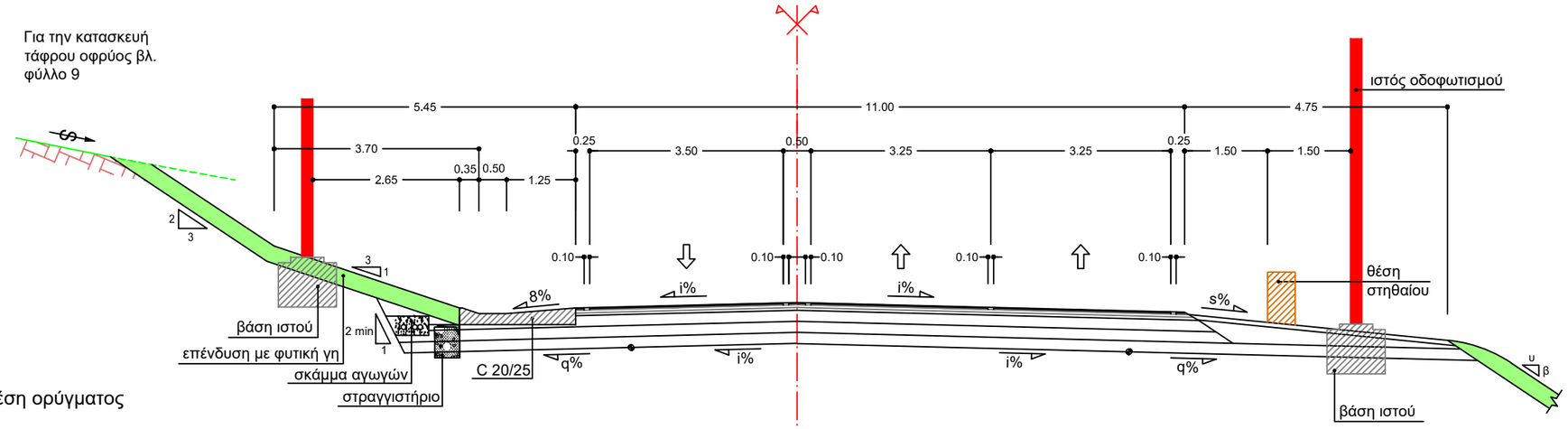

1.2 Σε θέση ορύγματος

1.1 Σε θέση επιχώματος

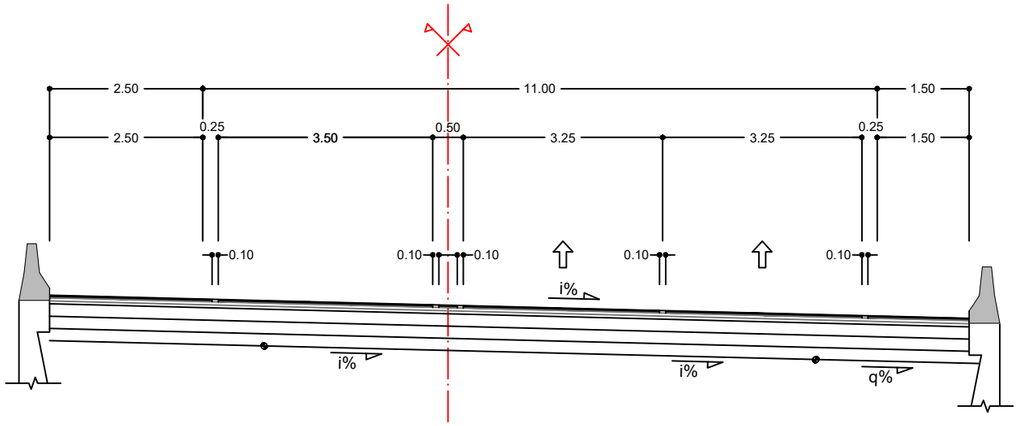

1.3 Σε θέση επιχώματος
με τοίχο αντιστήριξης

(εφαρμογή : Αρτηρια ΧΘ 2+590 - 2+935
δεξιά οριογραμμή)

1.3 Σε θέση επιχώματος
με τοίχο αντιστήριξης

(εφαρμογή : Αρτηρια ΧΘ 2+505 - 2+795
Αρτηρια ΧΘ 3+230 - 3+330
αριστερή οριογραμμή)

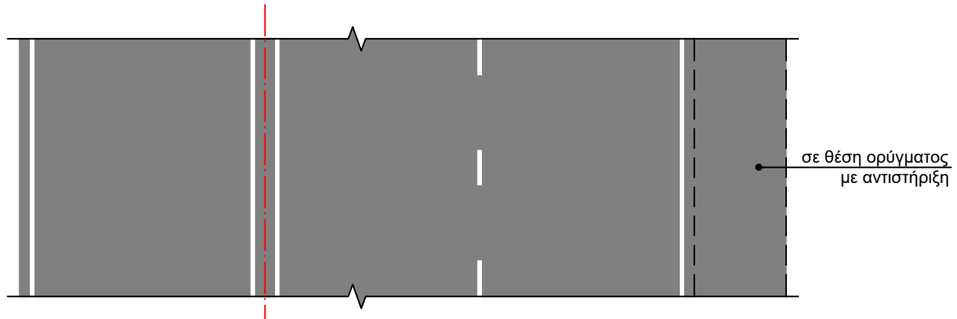

Οριζόντια σήμανση

Διαστάσεις σε [m]

Κλίμακα 1:100

		Τυπική Διατομή β(2+1)		
			NAMA CONSULTING ENGINEERS AND PLANNERS SA	