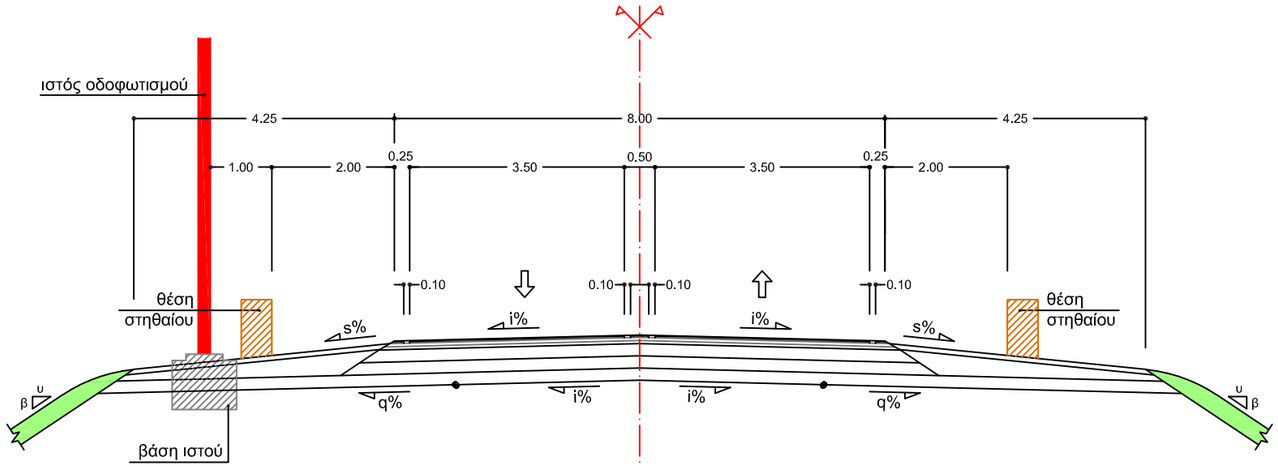

(εφαρμογή : Αρτηρια ΧΘ 4+280 - 4+390)

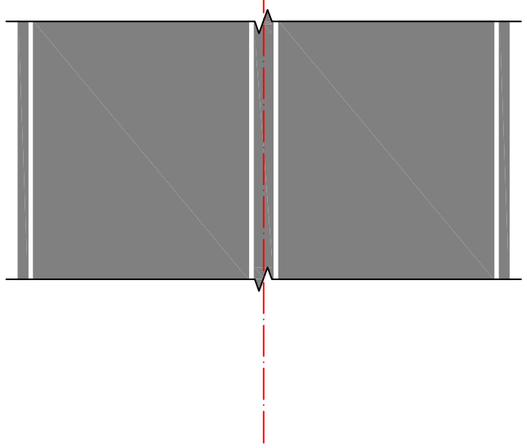

Οριζόντια σήμανση

Διαστάσεις σε [m]

Κλίμακα 1:100

		Τυπική Διατομή β2		
			NAMA CONSULTING ENGINEERS AND PLANNERS SA	